Det. kríženie a odbočky FeZn 30x4

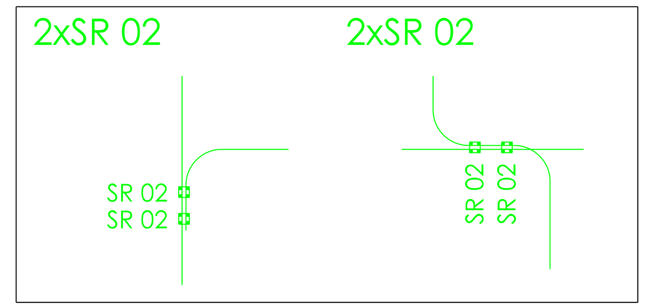

Det. kríženie a odbočky FeZn Ø8mm2

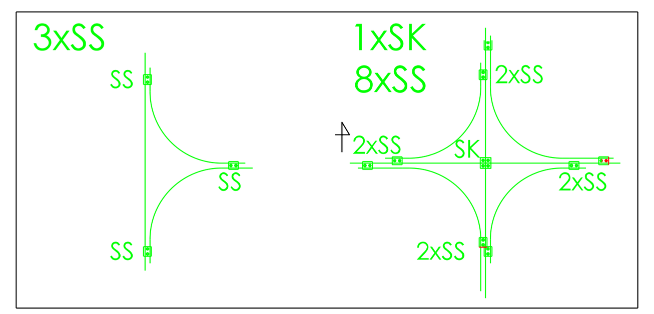

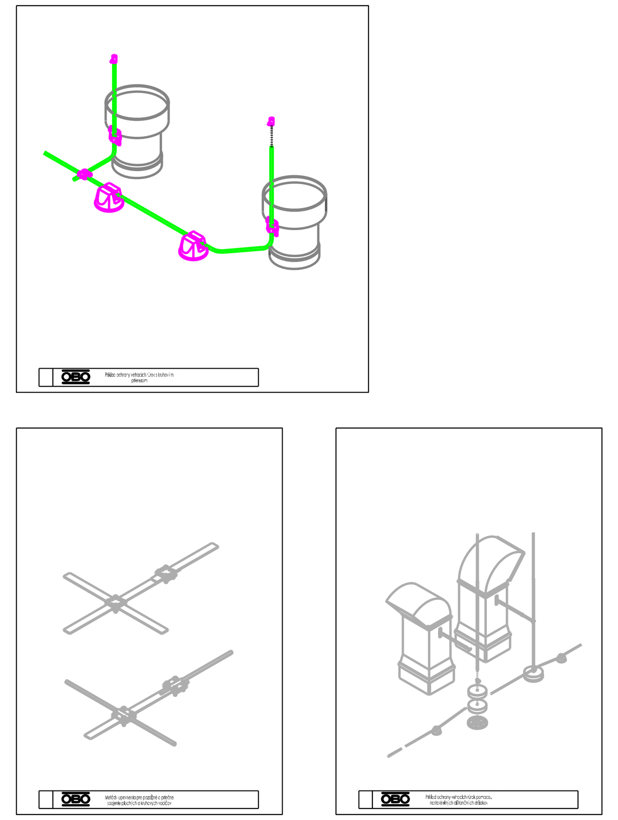

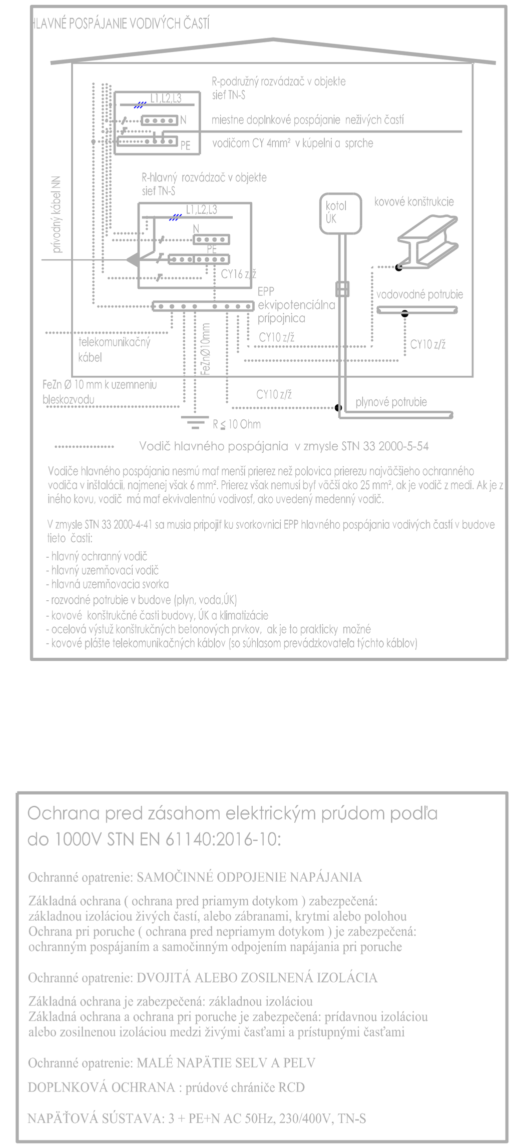

Poznámky:

- Ochrana objektu pred zásahom blesku je navrhnutá LPS III, v zmysle STN EN 62305-1 až 62305-4, pôvodná sústava sa napojí na existujúcu sústavu
- Pri návrhu ochrany pred bleskom bola použitá metóda mrežovej sústavy, vzdialenosť zvodov od steny min 0,1m
- Prechodový odpor uzemňovacej sústavy bleskozvodu ma byť nižší ako 10Ω.
- Vnútorný LPS bude pozostávať z vnútorného obvodového pospájania pripojené kovové časti stavby, kovové inštalácie, vnútorné systémy, vonkajšie vodivé časti a vedenie pripojené ku stavbe, rovnako bude tento vnútorný LPS prepojený s technologickým uzemnením, pospájaním na EPP
- EPP je nutné vytvoriť a vyviesť zo základového uzemnenie pri rozvádzači RH a RP

ADIZ
ARCHITEKTÚRA A DIZAJN

Zodp. projektant:	
Ing. Lukáš Belko, autor. stav. inžinier	
Kreslil:	
Ing. Lukáš Belko	
Investor:	
Banskobystrický samosprávny kraj, Nám. SNP 23, Banská Bystrica 974 01	
Údaje o stavbe:	
Prístavba objektu strednej zdravotníckej školy	
Kraj:	Banskobystrický
Okres:	Banskobystrický
Katast.úz:	Banská Bystrica
Parcela č.:	2514/1;3;4;5;6;22
Údaje o projekte:	
Arch.č.:	434/23
Dátum:	28.04.2023
Stupeň:	JPDSP
Profesia:	Elektroinštalácia
Formát A4:	9
Mierka:	1:50
Rev.:	00
Názov výkresu	
Bleskozvodná sústava	
č. výkresu	č. paré
E.1.7	